WYLOT KANAŁU W1
(km 1+230,00)

STUDNIA REWIZYJNA Ø 1500mm

PRZEKRÓJ POPRZECZNY

skala 1:50

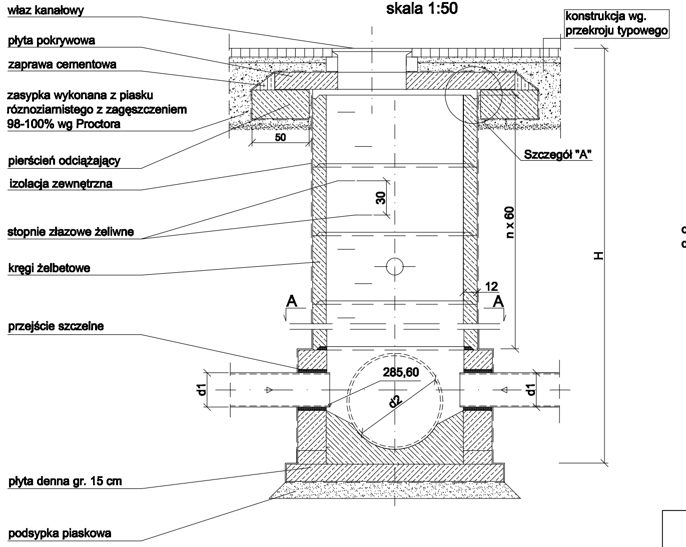

właz kanałowy
płyta pokrywowa
zaprawa cementowa
zasypka wykonana z piasku różnoziarnistego z zagęszczeniem 98-100% wg Proctora
pierścień odciążający
izolacja zewnętrzna
stopnie złazowe żeliwne
kręgi żelbetowe
przejście szczelne
płyta denna gr. 15 cm
podsypka piaskowa
konstrukcja wg. przekroju typowego
Szczegół "A"
50
30
n x 60
H
12
A
A
285,60
d2
d1
d1

PRZEKRÓJ A-A

skala 1:50

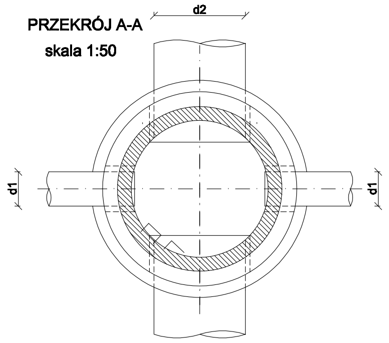

d1 = 315mm
d2 = 800mm

SZCZEGÓŁ "A"

1:25

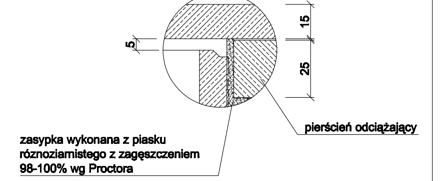

5
15
25
pierścień odciążający
zasypka wykonana z piasku różnoziarnistego z zagęszczeniem 98-100% wg Proctora

CADAM
NIP 575-171-92-95
ul. Opiełki 3a
42-286 Koszęcin

Zamawiający: Gmina Ożarowice ul. Dworcowa 15
42-625 Ożarowice

Nazwa opracowania: Przebudowa alternatywnego ciągu drogowego w Ożarowicach wraz z sięgaczami

Opracował:	Nazwiska	Podpis
Projektant Branża drogowa	Adam Pokrzywiec	
Sprawdzający Branża drogowa	Wisław Tyliński	
Projektant Branża kanalizacyjna	inż. Jacek Biela Upr. Nr.: 715/01	
Sprawdzający Branża kanalizacyjna	mgr inż. E. Fokczyńska Upr. Nr.: 299/02	

Tytuł rysunku:

SZCZEGÓŁ

Data:	Skala	Nr rys.
IX.2014r.	1:50	5.1a